MODE D'EMPLOI

Citadel

Système thérapeutique

830.238-FR Rev 11 • 10/2022

arjo
EMPOWERING MOVEMENT

Politique conceptuelle et droits d’auteur
® et ™ sont des marques commerciales appartenant au groupe de sociétés Arjo.
© Arjo 2022
Comme nous adoptons une politique d’amélioration continue, nous nous réservons le droit d’apporter des modifications à nos modèles sans notification préalable.
Il est interdit de copier, dans son intégralité ou partiellement, le contenu de cette publication sans l’autorisation d’Arjo.

Table des matières

Avertissements généraux 5
- Consignes de sécurité 7

Introduction 9
Applications cliniques 9
- Utilisation prévue 9
- Indications 10
- Contre-indications 10
- Informations générales sur le produit 10
- Risques et précautions 11
- Précautions d'emploi 11

Installation 12
- Fixation de l'unité de commande du matelas à air 12
- Fixation du matelas à air intégré 15
- Tests 18
- Ajustement de la longueur du matelas 19
  - Pour allonger le sommier 19
- Extension en longueur du matelas à air 20
- Housse pour rayons X 20

Panneau de commande 21
- Panneau de commande du système thérapeutique ***Citadel*** 21
- Commandes de réglage de la pression d'air 23
  - Préréglages de taille/poids 23
  - Indicateurs de zones de pression 24
- Latéralisation 24
  - Bouton de temps de maintien de latéralisation du patient en continu (configuration facultative) 25
  - Thérapie à pulsations/pressions alternées (configuration facultative) 25

Positionnement/transfert du patient 26
- Préparation du positionnement/transfert du patient 26
- Positionnement du patient 26
- Transfert du patient depuis le système thérapeutique ***Citadel*** 27
- Transport du patient 27

Soins infirmiers 28
- CPR 28
- Alarmes 28
- Légende des signaux sonores 30
- Toilette du patient 30

Entretien et nettoyage 31
• Recommandations générales 31
• Décontamination 31
• Nettoyage 31
• Désinfection 32
• Nettoyage du système thérapeutique ***Citadel*** en cours d'utilisation 32
• Nettoyage et entretien entre deux patients 33
• Entretien et nettoyage des tissus des housses de protection de matelas 33
Instructions d'utilisation 35
• Fonction Nurse Assist (assistance du soignant) 35
• Thérapies 37
• Mise hors tension du système thérapeutique ***Citadel*** 38
Garantie et service 39
Compatibilité électromagnétique (CEM) 40
Dépannage 43
Explication des symboles utilisés 44
Explication des symboles utilisés – Suite 45
Caractéristiques techniques 46

AVERTISSEMENTS GÉNÉRAUX

Observer les avertissements suivants avant la première utilisation du produit :

Avant d'activer toute fonction de positionnement, évaluer la sécurité de toutes les conduites et tubulures d'assistance du patient afin d'adopter l'angle d'articulation approprié et de limiter le risque de pliure, de déconnexion ou de déplacement de ces conduites. Les tubulures et conduites doivent toujours être suffisamment longues pour permettre la rotation et les mouvements du patient.

Avant de transférer le patient depuis ou vers le lit avec commandes intégrées Citadel, enclencher tous les freins.

Le lit avec commandes intégrées Citadel doit toujours être débranché de la prise secteur avant d'être nettoyé. Tout manquement à cette consigne pourrait provoquer des dommages matériels et/ou un choc électrique.

Les opérations de montage, d'utilisation, d'extension, de réglage, de modification, d'entretien technique ou de réparation doivent être exécutées par du personnel qualifié autorisé par Arjo. Contacter Arjo pour obtenir des informations relatives à l'entretien et aux réparations.

Le poids de tous les accessoires ajoutés au système réduit du même poids la capacité maximale admissible.

Si la fiche ou le cordon d'alimentation est endommagé, le cordon complet doit être remplacé.

S'assurer que le cordon d'alimentation n'est ni tendu, ni tordu, ni écrasé.

S'assurer que le cordon d'alimentation ne s'emmêle pas dans des pièces mobiles du lit ou ne se trouve pas coincé entre le sommier et le panneau de tête.

Les préréglages ne sont fournis qu'à titre de référence. Il convient d'évaluer les besoins individuels des patients et d'ajuster les réglages de pression de façon à répondre aux besoins individuels de chaque patient.

Surveiller les voies aériennes et la position du patient pendant le gonflage/dégonflage du matelas. S'assurer que le patient et les conduites d'assistance thérapeutique sont correctement soutenus en permanence.

Les thérapies par latéralisation ne sont pas disponibles lorsque l'angle de Fowler est supérieur à 30° ou lorsqu'une barrière de lit est abaissée. Il est recommandé de n'entamer la latéralisation que lorsque le lit est à plat et que les sections cuisses et jambes sont abaissées.

Ne laisser aucun liquide pénétrer dans les panneaux de commande du système thérapeutique Citadel.

Si un incident grave se produit en lien avec ce dispositif médical et affecte l'utilisateur ou le patient, l'utilisateur ou le patient doit le signaler au fabricant ou au distributeur du dispositif médical. Dans l'Union européenne, l'utilisateur doit également signaler l'incident grave à l'autorité compétente de l'État membre où il se trouve.

Consignes de sécurité

Protocoles généraux – Suivre toutes les règles de sécurité applicables, ainsi que les protocoles hospitaliers concernant la sécurité des patients et du personnel soignant.

Freins – Enclencher tous les freins des roues avant de transférer le patient.

Hauteur du lit – Pour réduire au minimum le risque de chute ou de blessure, le lit doit toujours être dans la position la plus basse possible lorsque le patient est laissé sans surveillance.

Liquides – Éviter de renverser des liquides sur les commandes de l'unité. En cas d'éclaboussures, débrancher l'unité et la nettoyer avec des gants en caoutchouc pour éviter tout risque de décharge électrique. Lorsque le liquide est éliminé, vérifiez le bon fonctionnement des composants dans la zone qui a été éclaboussée.

La présence de liquides sur les commandes peut provoquer une corrosion, à l'origine possible d'une défaillance des composants ou d'un fonctionnement irrégulier, susceptible de mettre en danger le patient et le personnel soignant.

Utilisation d'oxygène – Veiller à ce que l'unité ne soit pas utilisée dans un environnement enrichi en oxygène. L'utilisation du lit dans une pièce contenant un appareil d'oxygénation autre que des pinces nasales, un masque ou une tente à oxygène de longueur « demi-lit » entraîne des risques d'incendie. La tente à oxygène ne doit pas arriver sous le niveau du support du matelas.

Verrouillages – Le personnel doit faire appel à son meilleur jugement avant d'utiliser les verrouillages des fonctions du système de matelas à air pour éviter toute utilisation accidentelle du système thérapeutique *Citadel*.

Mise au rebut – À la fin de la durée de vie en service de l'unité, la mettre au rebut conformément aux exigences locales ou contacter le fabricant pour obtenir des conseils. La mise au rebut des batteries, des mousses au plomb et/ou des capteurs d'angle (si ce produit en contient) peut être soumise à des exigences particulières. Une mise au rebut incorrecte d'un composant peut se traduire par un non-respect des exigences réglementaires.

Pièces mobiles – Tenir tous les équipements, tubulures et conduites, vêtements, cheveux et parties du corps à distance des parties mobiles et des zones de pincement.

Entrée/sortie du patient – Le personnel soignant doit toujours aider le patient à sortir du lit. S'assurer que les patients aptes savent comment sortir du lit en toute sécurité (et, au besoin, abaisser les barrières latérales) en cas d'incendie ou dans toute autre situation d'urgence.

Barrières latérales/dispositif de retenue du patient – L'utilisation ou non de barrières latérales ou d'un dispositif de retenue doit être décidée en fonction des besoins spécifiques de chaque patient. Cette décision doit être prise par le patient et sa famille, en collaboration avec le médecin et le personnel soignant, en tenant compte des protocoles de l'établissement. Le personnel soignant évaluera les risques et les avantages présentés par l'emploi de barrières latérales ou dispositifs de retenue (notamment le risque de piégeage et de chute du lit) selon les besoins individuels du patient et en discutera avec ce dernier et sa famille. Il convient de tenir compte de l'état et des besoins cliniques du patient, mais aussi des risques de blessure grave ou mortelle pouvant résulter d'une chute ou du piégeage du patient dans ou vers les barrières latérales, les dispositifs de retenue et les autres accessoires. Aux États-Unis, pour obtenir une description des risques de piégeage, des patients vulnérables et des conseils de prévention des risques de piégeage, se reporter à la directive de la FDA sur les dimensions et l'évaluation des systèmes de lit médicaux en vue de réduire les risques de piégeage. En dehors des États-Unis, consulter les autorités compétentes ou l'organisme gouvernemental chargé de réglementer la sécurité des dispositifs médicaux pour obtenir les directives locales spécifiques. Consulter le personnel soignant et envisager l'utilisation d'extensions, d'aides au positionnement ou de revêtements de sol, surtout pour les patients souffrant de confusion mentale, qui sont désorientés ou agités. Il est recommandé de verrouiller les barrières latérales (si elles sont utilisées) en position verticale maximum lorsque le patient est laissé sans surveillance. S'assurer que les patients aptes savent comment sortir du lit en toute sécurité (et, au besoin, abaisser les barrières latérales) en cas d'incendie ou dans toute autre situation d'urgence. Surveiller fréquemment les patients pour éviter le risque de piégeage.

Soins cutanés – Surveiller régulièrement l'état de la peau et envisager des traitements d'appoint ou alternatifs pour les patients en phase aiguë. Porter une attention particulière à la peau reposant sur des coussins latéraux surélevés ainsi qu'à tout autre point de pression possible et aux endroits où de l'humidité ou de l'incontinence pourrait survenir ou s'accumuler. Une intervention précoce peut être essentielle à la prévention de lésions cutanées.

Poids patient maximum recommandé – La charge pondérale totale du patient ne doit pas dépasser 227 kg (500 lb). L'utilisation d'accessoires sur le lit peut réduire la capacité pondérale du patient sur le lit. Pour toute question relative à l'utilisation des accessoires, contacter le Service Clients d'Arjo et se reporter à la section Questions et renseignements de ce guide pour obtenir les coordonnées.

Tubulures d'intraveineuse et de drainage – Avant d'activer une quelconque fonction de rotation ou de positionnement, évaluer la sécurité de toutes les tubulures et conduites invasives afin d'adopter l'angle d'articulation approprié et de limiter le risque de pliure, de déconnexion ou de déplacement de ces conduites. Les tubulures et conduites doivent toujours être suffisamment longues pour permettre la rotation et les mouvements du patient.

Latéralisation – **ATTENTION** : avant d'utiliser une fonction de rotation du matelas, s'assurer que toutes les barrières latérales sont complètement relevées et verrouillées.

INTRODUCTION

Ces instructions contiennent des informations relatives à l'installation, à l'utilisation et à l'entretien du système thérapeutique Citadel™ d'Arjo. Le système thérapeutique *Citadel* intègre une surface de répartition de la pression pour le lit avec commandes intégrées Citadel™. Le système thérapeutique *Citadel* ne peut être utilisé qu'avec le lit avec commandes intégrées *Citadel*.

Tous les systèmes thérapeutiques *Citadel* (modèles C100 et C200) présentent les caractéristiques standard suivantes :

- Ajustement de la pression sur quatre zones
- Préréglages de taille et de poids du patient
- Rotation du patient
- Dégonflage de la section tête
- Dégonflage de l'assise
- Matelas ferme
- Mode Transport du patient

Les caractéristiques suivantes sont propres au modèle C200 :

- Rotation du patient en continu
- Pression alternée
- Pulsation

APPLICATIONS CLINIQUES

Utilisation prévue

Le système thérapeutique *Citadel* est destiné à un environnement hospitalier pour des soins de courte durée et leur suivi. Il n'est pas adapté à des soins à domicile.

Utilisé avec le lit avec commandes intégrées *Citadel*, le système thérapeutique *Citadel* est destiné à la prévention et au traitement des escarres, pour traiter des brûlures et faciliter la circulation.

L'ajout du système Skin IQ™ Family (*Skin IQ* Family) peut favoriser la prévention et le traitement des lésions cutanées et des escarres (stade I à IV) [1] chez les patients nécessitant une gestion du microclimat cutané.

1 National Pressure Ulcer Advisory Panel, European Pressure Ulcer Advisory Panel et Pan Pacific Pressure Injury Alliance. Prevention and Treatment of Pressure Ulcers: Quick Reference Guide (guide de référence rapide). Emily Haesler (Ed.) Cambridge Media: Perth, Australia; 2014.

Indications

Le système thérapeutique *Citadel* est indiqué dans les cas suivants :

- prévention et traitement des escarres (stades I à IV) chez les patients à risque élevé.

Contre-indications

Le système thérapeutique *Citadel* est contre-indiqué chez les patients présentant les facteurs de risque suivants :

- Traction cervicale
- Fracture instable du rachis
- Patient dont le poids dépasse 227 kg (500 lb)

Informations générales sur le produit

Capacité maximale admissible (CMA) du lit
avec commandes intégrées *Citadel* .....270 kg (595 lb)

Système thérapeutique *Citadel* :

Matelas à air intégré et unité de commande associée .....43 kg (94,5 lb)

Capacité maximale admissible résiduelle du sommier.....227 kg (500 lb)

Durée de vie prévue .....Cadre – 10 ans
Unité de commande du matelas à air – 5 ans
Matelas à air – 2 ans

Le poids de tous les accessoires ajoutés au système réduit du même poids la capacité maximale admissible.

La taille recommandée pour le patient est comprise entre 146 cm (58 po) et 190 cm (75 po). À la discrétion du personnel soignant, les patients d'une taille supérieure à 190 cm (75 po) peuvent être installés en allongeant le cadre et le matelas. S'assurer que la taille du patient ne dépasse pas la longueur intérieure du lit.

Risques et précautions

Déplacement du patient – Les surfaces spécialement conçues présentent des caractéristiques de cisaillement et de support différentes des surfaces conventionnelles et peuvent augmenter le risque de mouvement, d'affaissement ou de déplacement du patient dans des positions dangereuses de piégeage ou de sortie intempestive du lit. Surveiller fréquemment les patients pour éviter le risque de piégeage.
Barrières latérales et dispositifs de retenue – AVERTISSEMENT : l'utilisation ou non de dispositifs de retenue, notamment de barrières latérales, peut être essentielle à la sécurité du patient. L'utilisation ou la non-utilisation de barrières latérales ou de tout autre dispositif de retenue peut entraîner des blessures graves, voire mortelles (risque de piégeage et risque de chute du patient). Consulter la section Consignes de sécurité de ce guide.
Traction squelettique ou fracture instable (en l'absence de contre-indications) – En cas de traction squelettique, de fracture pelvienne instable ou d'autre fracture instable, dans la mesure où ce traitement n'est pas contre-indiqué, maintenir l'angle d'articulation recommandé par le médecin et éviter tout risque de déplacement du patient ou de dégonflage accidentel du support.
Interférence électromagnétique – Même si cet appareil est conforme aux recommandations relatives à la compatibilité électromagnétique, tout appareil électrique peut émettre des interférences. En cas d'interférences, éloigner l'équipement des appareils sensibles à ces perturbations ou contacter le fabricant.
Risque de décharge – Risque d'électrocution ; ne pas retirer les caches qui recouvrent les compartiments électriques. Consulter le personnel de maintenance compétent.

Précautions d'emploi

Des précautions peuvent être nécessaires lors de l'utilisation de ce produit sur des patients présentant notamment les conditions suivantes :

- Instabilité hémodynamique
- Agitation violente
- Claustrophobie ou peur incontrôlable des espaces clos
- Diarrhée incontrôlable
- Grossesse
- Traumatisme facial sévère
- Toute autre fracture instable
- Présence de dispositifs de surveillance de la PIC ou de drainage intracrânien

INSTALLATION

Fixation de l’unité de commande du matelas à air

Seul un personnel qualifié est autorisé à installer l’unité.

Une deuxième personne peut être nécessaire pour soulever l’unité de commande du matelas à air.

1. S’assurer que l’alimentation principale du lit avec commandes intégrées *Citadel* est débranchée de la prise murale.
2. Retirer le matelas, le cas échéant.
3. L’unité de commande du matelas à air est fournie avec les éléments suivants (contacter Arjo si des éléments sont manquants ou endommagés) :

Description de l’élément	Quantité
Unité de commande du matelas à air	1
Mode d’emploi du système thérapeutique Citadel	1
Système thérapeutique Citadel GRR	1
Sac de rangement	1
Vis à tête cylindrique cruciforme	4
Vis à tête hexagonale	3
Vis de mise à la terre	2

4. Tirer la poignée d’extension du pied (voir figure 1, élément 1), faire glisser la rallonge de cadre vers l’extérieur (3) puis enlever le repose-pieds (2).

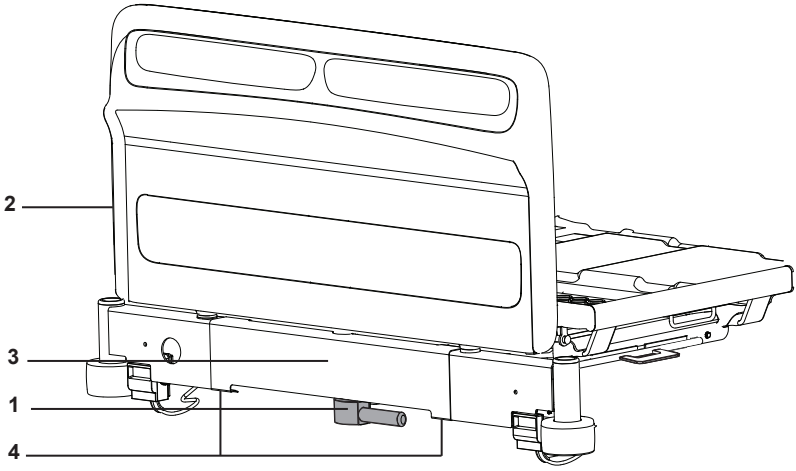

Figure 1 : Pied de lit et extension de pied de lit

5. Localiser la plaque d'habillage de l'extension de pied de lit (voir figure 1, élément 3) en s'assurant que les tuyaux à air (figure 2, élément 1) ainsi que les connecteurs électriques (2) soient attachés sous le pied du lit. Déconnecter les tuyaux à air ainsi que les connecteurs électriques de la plaque de recouvrement de l'extension du pied.

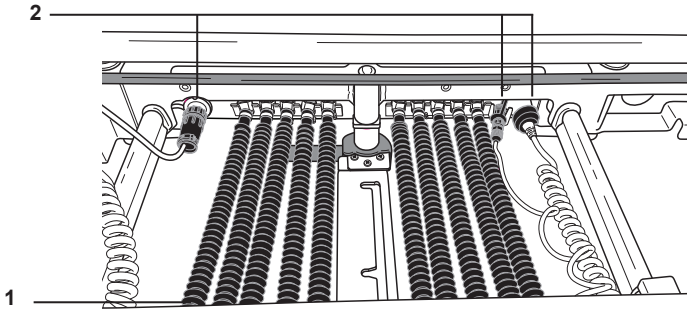

Figure 2 : Plaque d'habillage de l'extension de pied de lit avec tuyaux d'air et connecteurs électriques

6. Retirer la plaque de recouvrement en dévissant deux vis à tête cylindrique cruciforme (voir figure 1, élément 4), situées sur le dessous du recouvrement. Placer la plaque de recouvrement et le matériel dans un sac de rangement si l'unité de commande du matelas à air est retirée par la suite. La plaque d'habillage de l'extension de pied de lit devra être installée à nouveau afin de fixer les tuyaux d'air et les connecteurs électriques.

Des connecteurs électriques doivent être raccordés à l'unité de commande du matelas à air si celle-ci est installée, ou être attachés à la plaque d'habillage de l'extension de pied de lit si l'unité de commande du matelas à air n'est pas installée.

7. Si ce n'est pas déjà fait, installer le support de montage de l'unité de commande du matelas à air (voir figure 3, élément 1) au dos de l'unité de commande du matelas à air (2), à l'aide de six vis à tête hexagonale de montage encastré (4).

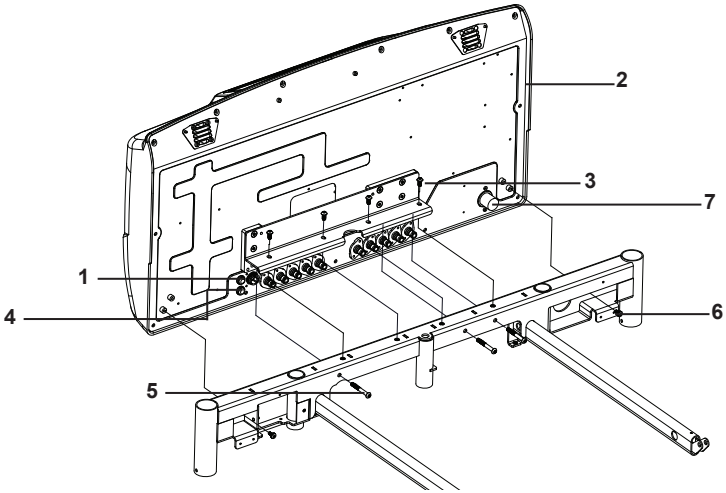

Figure 3 : Unité de commande du matelas à air et support de montage

8. Soulever l'unité de commande du matelas à air et l'incliner légèrement vers l'avant, puis l'abaisser délicatement sur le cadre. Bien aligner les trous du dessus du support de montage avec les trous du cadre. Avec l'unité de commande du matelas à air reposant sur le cadre, l'incliner délicatement jusqu'à une position totalement verticale tout en vérifiant que le connecteur de communication (voir figure 3, élément 7) sur l'unité de commande est aligné avec le trou dans le cadre. Veiller à ne pas endommager les connecteurs pneumatiques.
9. Glisser délicatement l'unité de commande du matelas à air d'un côté à l'autre pour aligner les trous au-dessus et en face de la console de montage avec les trous sur l'extension.
10. Installer sans serrer quatre vis à tête cylindrique cruciforme dans les trous du dessus du support de montage (figure 3, élément 3) (ne pas serrer pour le moment).
11. Installer trois vis à six pans creux dans les trous en face du support de montage. Celles-ci passent à travers le support de montage/l'extension du cadre et se fixent à l'unité de commande du matelas. Serrer les vis à un couple de 10 Nm.
12. À présent, serrer les quatre vis à tête cylindrique cruciforme déjà engagées au-dessus du support de montage. Serrer les vis à un couple de 10 Nm.
13. Installer deux vis à tête cylindrique cruciforme (figure 3, élément 6) au dos de l'unité de commande dans les coins inférieurs, à droite et à gauche. Serrer les vis à un couple de 10 Nm.
14. Raccorder les tuyaux d'air (figure 4, élément 1) à l'unité de commande du matelas à air (2) ; vérifier que les joints toriques sont bien positionnés sur les ports de connexion. Les tuyaux d'air s'attachent en ligne droite au-dessus de la barre transversale de l'extension du pied de lit, depuis l'ensemble de valves de décharge jusqu'à l'unité de commande du matelas à air, de gauche à droite ou de droite à gauche. On doit entendre distinctement un déclic lorsque les connecteurs sont totalement attachés.

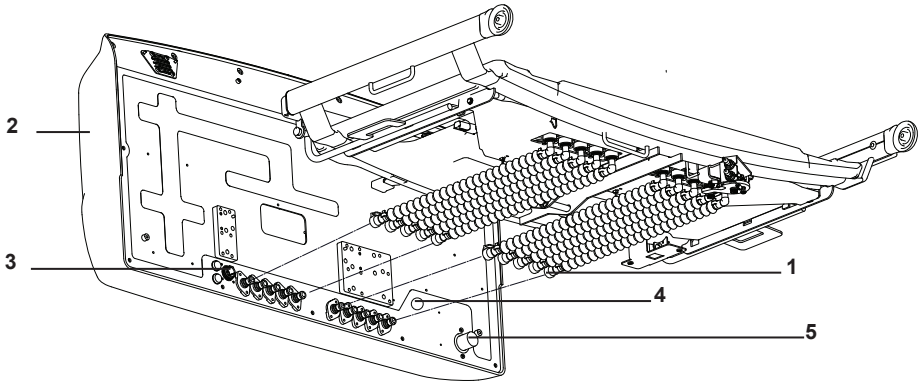

Figure 4 : Raccorder les tuyaux d'air à l'unité de commande du matelas

15. Raccorder le câble d'alimentation (figure 4, élément 3), le câble CPR (4) et le câble de communication (5).

Fixation du matelas à air intégré

1. Retirer le matelas à air de son emballage et le dérouler sur le lit. Repérer les connecteurs d'air sur la face inférieure du matelas à air (figure 5). Ceux-ci doivent être orientés du côté pieds du lit. Localiser la valve de décharge et les connecteurs d'air intégrés dans la partie au pied du sommier de support de matelas. S'assurer que tous les matériaux d'emballage sont retirés des connecteurs à air sur la partie inférieure du matelas à air.
2. Ouvrir la fermeture à glissière inférieure du matelas à air et soulever le côté pieds du matelas pour accéder aux connecteurs d'air situés sous les coussins et la base du matelas.
3. Vérifier les connecteurs à air sous le matelas et s'assurer que les joints toriques (figure 5, élément 1) sont en place sur chaque connecteur.

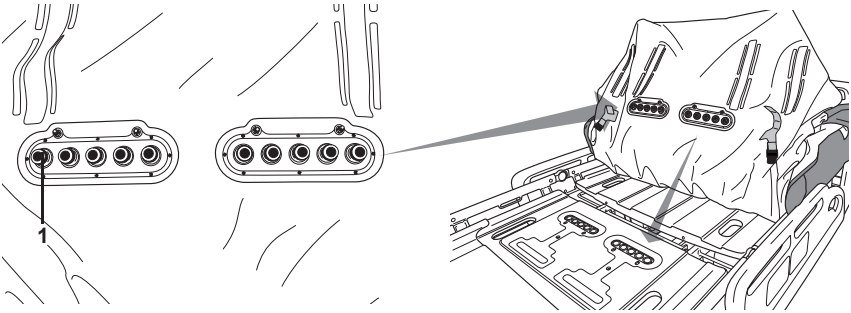

Figure 5 : Connecteurs d'air sous le matelas

4. Soulever les coussins (figure 6) et guider visuellement les connecteurs à air sur le matelas à air vers les ports de connexion.

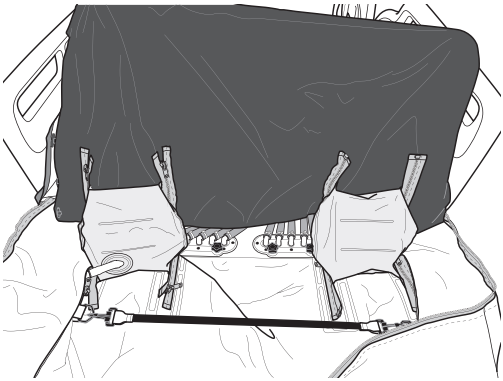

Figure 6 : Connecteurs d'air sous le coussin à l'intérieur du matelas

5. Afin de tirer pleinement vers le bas et sécuriser les connexions à air :
   - Faire un mouvement de balancier tout en appuyant vers le bas sur la tête des connecteurs.
   - Tout en appuyant fermement vers le bas sur les connecteurs, visser les poignées vers le bas jusqu'à ce qu'elles soient à peine serrées.
   - Répéter les étapes 1 et 2 jusqu'à ce que les poignées soient pleinement serrées. Ceci assurera une étanchéité robuste de la valve à air.

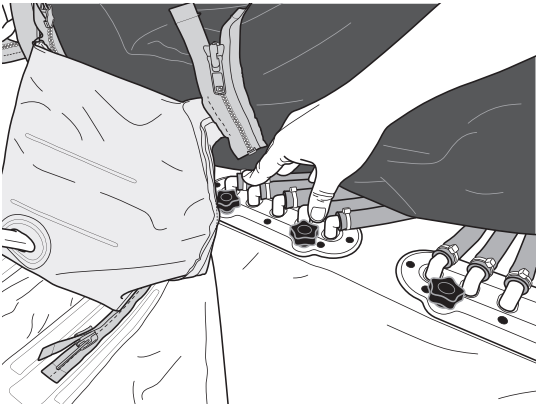

Figure 7 : Appuyer fermement sur les connecteurs d'air

6. Utiliser les sangles du matelas (figure 8, élément 1) situées en dessous du matelas afin d'attacher le matelas au cadre. Il y a trois sangles situées de chaque côté du cadre pour un total de six sangles aux extrémités de tête et de pied (voir figure 8). Deux sangles *Skin IQ* sont également disponibles. S'assurer que le matelas est fixé à une section articulée du cadre (voir figure 8).

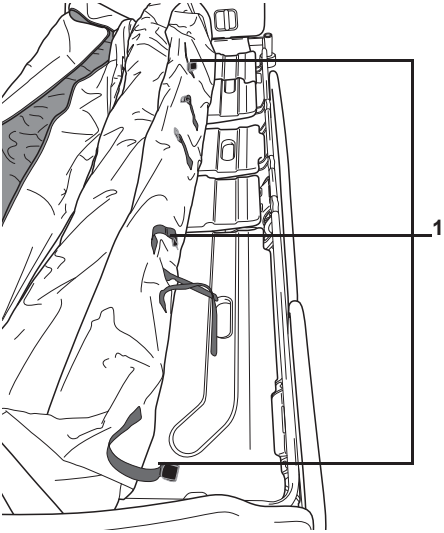

Figure 8 : Sangles du matelas (vue de la tête au pied)

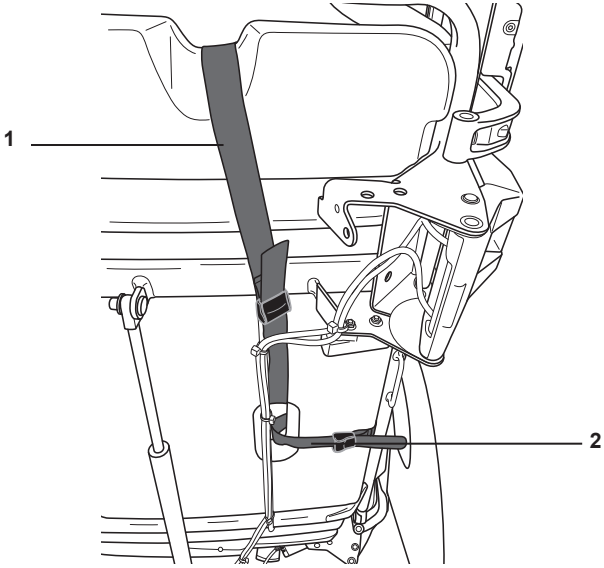

Figure 9 : Attacher les sangles du matelas à la section articulée du sommier

7. Passer les sangles 1 et 2 à travers l'ouverture dans la section dossier du sommier comme indiqué dans la figure 9. Les fixer ensemble avec leurs boucles. Enrouler les deux extrémités des sangles autour de la traverse du cadre et les fixer avec la boucle. Effectuer la même chose de l'autre côté du matelas.
8. Replacer le pied de lit.
9. Avant d'utiliser le système de matelas, tester le produit en suivant la procédure qui suit.

Tests

Avant de positionner le patient, suivre les procédures de test suivantes afin de s'assurer que l'unité de commande du matelas à air et le matelas à air sont correctement installés.

1. Brancher le cordon d'alimentation à une prise murale.
2. Si le dispositif ne démarre pas automatiquement, allumer l'unité de commande du matelas à air en appuyant longuement sur le bouton d'alimentation du panneau de commande. Laisser le matelas gonfler. Le matelas devrait se gonfler complètement en trois minutes environ. Les LED de la section matelas sur le panneau de l'unité de commande clignotent pendant le gonflement du matelas. Lorsque le matelas est complètement gonflé, les LED cessent de clignoter et, en fonction de la version du panneau de commande :
   - C100 : l'unité de commande du matelas à air passe en mode Thérapie normale,
   - C200 : l'unité de commande du matelas à air passe en mode Thérapie par pression alternée avec un réglage de minuterie de 10 minutes.
3. Si le matelas ne se gonfle pas ou si une fuite d'air se fait entendre, vérifier que les valves de CPR soient fermées. Vérifier l'absence de fuite sur le matelas au point de connexion au cadre. Se référer à la section Comment attacher le matelas à air intégré, figure 7, afin de resserrer cette connexion.
4. Sur l'un des panneaux de commande du lit, élever l'angle du dossier à plus de 30°, comme indiqué sur le panneau d'affichage du poids du patient. Vérifier que l'indicateur >30° est allumé sur l'unité de commande du matelas à air.
5. Relever toutes les barrières latérales. Mettre la barrière latérale de la tête de lit du côté droit du patient dans la position abaissée et vérifier que l'indicateur de barrière latérale abaissée approprié est allumé sur l'unité de commande du matelas à air. Soulever la barrière latérale. Répéter cette opération pour les trois autres barrières latérales. Abaisser le dossier à environ 15°.
6. Appuyer sur le bouton de rotation du patient vers la droite. Attendre quelques secondes afin de vérifier si le matelas a commencé à tourner. Abaisser une des barrières latérales droites et s'assurer que l'alarme sonne et que le matelas commence à revenir à une position à niveau. Vérifier si les indicateurs de barrière latérale abaissés et d'alarme sont tous deux allumés et que l'indicateur de rotation vers la droite par le soignant clignote. Appuyer sur le bouton d'interruption d'alarme pour confirmer et faire cesser l'alarme.
7. Appuyer sur la touche CPR sur le panneau de commande soignant et la maintenir enfoncée. S'assurer que le sommier du lit s'abaisse (s'il est dans une position articulée), que les valves CPR s'ouvrent, que le matelas se dégonfle et que l'unité de commande du matelas à air s'éteint.
8. Appuyer sur le bouton d'alimentation de l'unité de commande du matelas à air et permettre au matelas de se gonfler.
9. Élever le dossier jusqu'à approximativement 15°, tirer la poignée CPR sur le côté du sommier. S'assurer que le relève-buste s'abaisse (s'il est dans une position articulée), que les valves CPR s'ouvrent, que le matelas à air se dégonfle et que l'unité de commande du matelas à air s'éteint.

Ajustement de la longueur du matelas

1. Pour allonger le cadre du lit : faire pivoter la poignée bleue de verrouillage d'extension (1) située sous le côté pieds du lit et déployer le cadre de lit (2) jusqu'à la position souhaitée, puis relâcher la poignée.

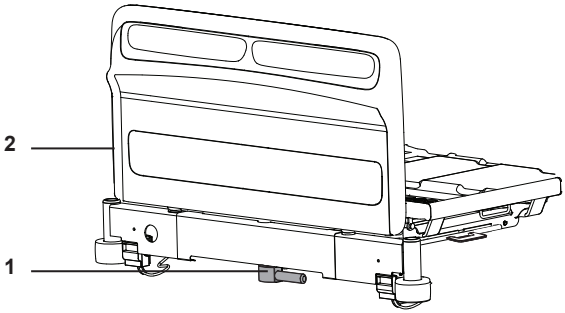

Figure 10 : Allongement du cadre de lit

Pour allonger le sommier :

2. Relever les poignées bleues de verrouillage d'extension de chaque côté du lit (1), déployer le sommier (2) jusqu'à la position requise et relâcher les poignées.

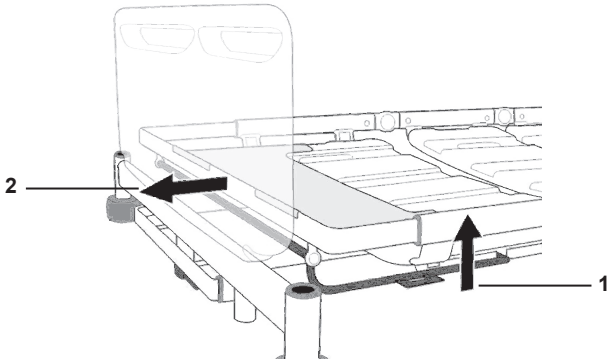

Figure 11 : Allongement du sommier

Après l'allongement du sommier, s'assurer que la plaque d'extension pour jambes est fixée par-dessus l'extrémité du cadre de sommier.

3. Pour raccourcir le lit : inverser la procédure ci-dessus.

Extension en longueur du matelas à air

1. Repérer le rabat d'extension au niveau du pied de lit droit du matelas du patient. Détacher et soulever le rabat (figure 12, élément 2) pour accéder aux deux groupes de connecteurs (1) sur le matelas à air.

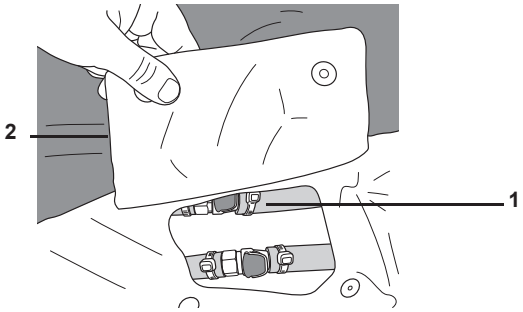

Figure 12 : Rabat d'extension

2. Raccorder les connecteurs pour gonfler le coussin d'extension dans la section jambes. Ceci permet d'allonger le matelas.

Housse pour rayons X

Une housse pour rayons X est ménagée dans le matelas pour faciliter le positionnement d'une cassette de radiographie sous le patient sans devoir soulever ce dernier au-dessus du matelas.

La housse est située du côté tête au niveau de la section des épaules et de la poitrine sur les deux côtés du patient. Abaisser les barrières latérales et soulever le rabat extérieur du matelas pour accéder à la housse située **au-dessus de la fermeture à glissière** sur le matelas.

Il n'est pas nécessaire d'ouvrir la fermeture à glissière du matelas pour accéder à la housse pour rayons X.

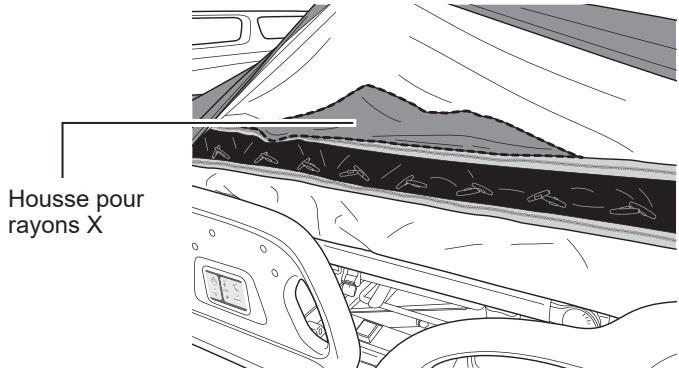

Figure 13 : Housse pour rayons X

PANNEAU DE COMMANDE

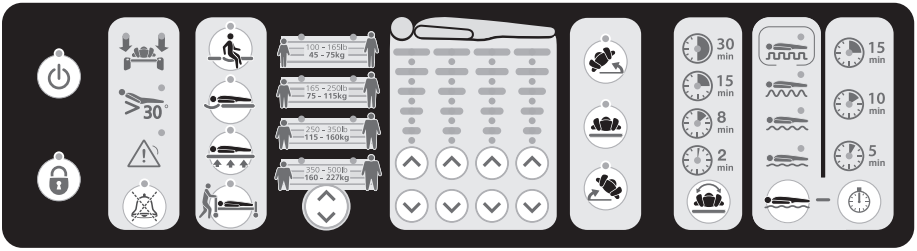

Panneau de commande du système thérapeutique *Citadel*

Bouton Marche/Arrêt – Appuyer sur ce bouton pendant deux secondes pour allumer ou éteindre le système thérapeutique *Citadel*. Le voyant s'allume et un son est émis. Le lit doit être branché sur une prise d'alimentation en CA pour que l'unité de commande puisse s'allumer.

Lorsque l'unité de commande du matelas à air est éteinte :

- **C100 et C200 : préréglage réglé sur Court 45 kg (100 lb) (LED en haut à gauche sur le sélecteur de préréglage).**
- **C200 : la thérapie par pression alternée avec une minuterie de 10 minutes est le mode de thérapie par défaut défini après l'initialisation.**

Bouton de verrouillage – Appuyer sur ce bouton pendant deux secondes pour activer ou désactiver le verrouillage de toutes les fonctions de l'unité de commande. Une pression sur la touche CPR permet de contourner tous les verrouillages.

Indicateur de barrière latérale abaissée – S'allume lorsque la barrière latérale gauche ou droite est abaissée.

Indicateur d'angle de Fowler – S'allume lorsque l'angle de Fowler est supérieur à 30°.

Témoin d'alarme – S'allume en cas d'alarme ou de condition d'alarme dans le système thérapeutique *Citadel*. L'icône s'éteindra lorsque toutes les conditions d'alarme ne sont plus présentes et que l'alarme a été confirmée en appuyant le bouton d'interruption/annulation d'alarme.

Bouton d'interruption/annulation d'alarme – Appuyer sur ce bouton pour acquitter une alarme. Une pression sur le bouton permet d'éteindre un témoin d'alarme lorsqu'une condition d'alarme a été résolue. Si la condition d'alarme n'a pas été résolue, une pression sur ce bouton interrompt l'alarme pendant dix minutes. Si la condition d'alarme n'est pas corrigée dans les dix minutes, le signal d'alarme se déclenchera de nouveau.

Bouton Dégonflage de l'assise – Appuyer sur ce bouton pour activer ou désactiver le dégonflage de l'assise. Utiliser la fonction Dégonflage de l'assise pour réduire la pression d'air dans les coussins de la section corps afin de faciliter la sortie du patient et le positionnement du bassin. Un signal sonore est émis pour indiquer à quel moment la pression dans la section du siège a diminué de 50 %. Un signal sonore est émis périodiquement afin de rappeler à l'utilisateur que la fonction est toujours active.

Bouton Dégonflage de la section tête – Appuyer sur ce bouton pour activer ou désactiver le dégonflage de la section tête. Utiliser la fonction Dégonflage de la section tête pour positionner la tête du patient plus bas que son corps dans le cas de certaines procédures, telle une intubation. Un signal sonore est émis pour indiquer à quel moment la pression dans la section de tête a diminué de 50 %. Un signal sonore est émis périodiquement afin de rappeler à l'utilisateur que la fonction est toujours active.

Lorsque la mention « thérapie précédente » est utilisée, cela signifie :

- **Si le mode Thérapie normale a été utilisé avant le changement, le mode Thérapie normale sera la prochaine thérapie active.**
- **Si la Thérapie pulsatile a été utilisée avant le changement, la Thérapie pulsatile avec le dernier niveau utilisé et le dernier réglage de la minuterie sera la prochaine thérapie active.**
- **Si la Thérapie à pression alternée a été utilisée avant le changement, la Thérapie à pression alternée avec le dernier réglage de la minuterie utilisé sera la prochaine thérapie active.**
- **Si la Thérapie à rotation du patient en continu a été utilisée avant le changement, la pression alternée avec un réglage de minuterie de 10 minutes sera la prochaine thérapie active ; les préréglages précédemment sélectionnés et/ou les réglages de pression seront toujours conservés.**

Lorsque « changement » est utilisé dans le contexte de « thérapie précédente », cela signifie :

- **Désactivation des fonctions suivantes : Dégonflage de l'assise, dégonflage de la tête, matelas ferme, transport du patient.**
- **Arrêt de la Thérapie par rotation du patient en continu.**
- **Débranchement et rebranchement du cordon d'alimentation à la prise murale.**

Bouton Matelas ferme – Appuyer sur ce bouton pour activer ou désactiver la fonction Matelas ferme. Utiliser la fonction Matelas ferme pour gonfler les coussins du matelas à air à une pression supérieure, ce qui rendra le matelas plus ferme et facilitera certaines actions comme le transfert ou le positionnement du patient. Un signal sonore retentit lorsque la fonction est terminée. Un signal sonore est émis périodiquement afin de rappeler à l'utilisateur que la fonction est toujours active. Après 30 minutes, la fonction s'annule et le système revient au réglage de pression sélectionné précédemment.

Bouton Transport du patient – Appuyer sur ce bouton pour activer ou désactiver la fonction Transport du patient. Utiliser la fonction Transport du patient pour gonfler le matelas à air légèrement au-dessus des pressions définies, avant de débrancher le lit en prévision du transport du patient dans son lit. La fonction Transport du patient permet d'assurer un soutien continu du patient pendant une phase de débranchement du système. Un signal sonore retentit lorsque la fonction est terminée.

Commandes de réglage de la pression d'air

Préréglages de taille/poids

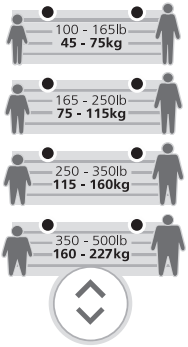

Appuyer sur le bouton Préréglages de taille/poids pour sélectionner le préréglage qui correspond le mieux à la morphologie et au poids du patient.

Les indicateurs de zones de pression indiquent les réglages de pression pour chaque préréglage.

Les préréglages ne sont fournis qu'à titre de référence. Il convient d'évaluer les besoins individuels des patients et d'ajuster les réglages de pression de façon à répondre aux besoins individuels de chaque patient.

Indicateurs de zones de pression

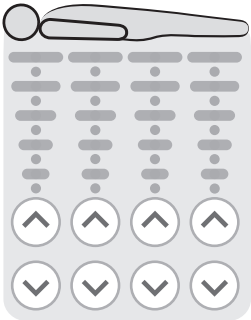

Les indicateurs de zones de pression indiquent les réglages de pression individuels pour chaque zone.

Les témoins verts allumés en continu indiquent des points de réglage de pression relatifs pour chaque zone du matelas.

Les témoins clignotent lorsqu'une section est en cours d'ajustement vers la pression cible.

Chaque zone peut être ajustée indépendamment à l'aide des flèches Haut et Bas. Les flèches Haut augmentent la pression tandis que les flèches Bas diminuent la pression.

Surveiller les voies aériennes et la position du patient pendant le gonflage/dégonflage du matelas. S'assurer que le patient et les conduites d'assistance thérapeutique sont correctement soutenus en permanence.

Latéralisation

Avant d'utiliser une fonction de latéralisation du matelas, s'assurer que toutes les barrières latérales sont complètement relevées et verrouillées. Ne jamais activer la fonction de latéralisation sur un système de châssis de lit lorsqu'un dispositif de retenue est utilisé pour le patient.

Bouton Latéralisation du patient à droite (assistance du soignant) – Appuyer sur ce bouton pour latéraliser le patient d'environ 20° sur sa droite. Un bip sonore retentit lorsque la latéralisation désirée est terminée.

Bouton Centrer le patient – Appuyer sur ce bouton pour revenir d'une position latéralisée ou d'une thérapie en cours à une position à niveau et en mode Thérapie normale.

Bouton Latéralisation du patient à gauche (assistance du soignant) – Appuyer sur ce bouton pour latéraliser le patient d'environ 20° sur sa gauche. Un bip sonore retentit lorsque la latéralisation désirée est terminée.

L'angle de latéralisation atteint par un patient dépend de plusieurs facteurs, notamment du poids du patient, de la répartition de son poids, des réglages de pression et du positionnement du patient sur la surface du matelas. L'angle de latéralisation idéal est de 20° mais il ne sera pas atteint par tous les patients en fonction des variables susmentionnées.

Bouton de temps de maintien de latéralisation du patient en continu (configuration facultative)

Appuyer sur ce bouton pour commander une latéralisation continue du patient et sélectionner le temps de maintien souhaité. Cette fonction latéralise le patient d'environ 20° vers la droite, puis le ramène en position centrale, puis le latéralise d'environ 20° vers la gauche en marquant une pause à chaque position correspondant au temps de maintien défini. Une pression répétée sur ce bouton permet de parcourir les différentes valeurs de réglage du temps de maintien et de désactiver la fonction. Lorsque l'option Arrêt est sélectionnée, l'unité de commande du matelas à air revient à la thérapie précédente.

Thérapie à pulsations/pressions alternées (configuration facultative)

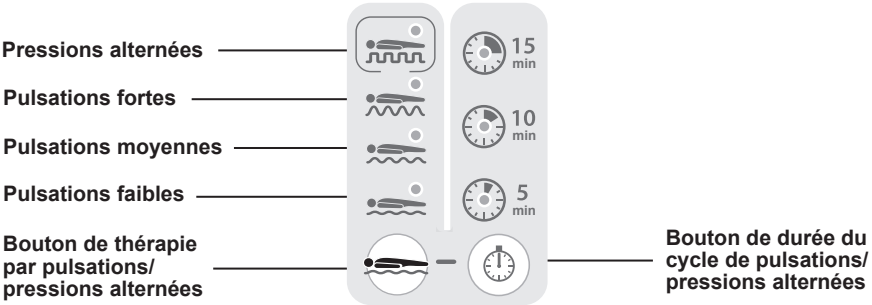

Bouton de thérapie à pulsations/pressions alternées – Appuyer sur ce bouton pour ajuster l'intensité de la thérapie à pulsations. Une pression répétée sur ce bouton permet de parcourir les différents réglages (pulsations faibles, pulsations moyennes, pulsations fortes, pressions alternées) et de désactiver la fonction. Lorsque l'option Arrêt est sélectionnée, l'unité de commande du matelas à air revient au mode Thérapie normale.

Bouton de durée du cycle de pulsations/pressions alternées – Appuyer sur ce bouton pour sélectionner la durée du cycle de pulsations. Le temps de cycle AP est automatiquement réglé à 10 minutes lorsque le bouton AP est appuyé. Il est possible de l'ajuster à un autre réglage si désiré. Les durées du cycle peuvent être sélectionnées par incréments de 5, 10 et 15 minutes. Une pression répétée sur ce bouton permet de parcourir les valeurs de réglage de 5, 10 et 15 minutes. Il convient de sélectionner l'un des modes de Pulsations/Pressions alternées avant de définir la durée du cycle.

POSITIONNEMENT/TRANSFERT DU PATIENT

Il est recommandé de prendre connaissance de tous les chapitres de ce guide avant d'utiliser le produit. Lire attentivement les sections **Contre-indications, Risques et précautions** et **Informations relatives à la sécurité** du chapitre **Introduction** de ce manuel avant d'installer un patient sur le système thérapeutique *Citadel* .

Préparation du positionnement/transfert du patient

1. Verrouiller les freins des roulettes sur le cadre.
2. Évaluer l'utilité de l'extension du pied de lit et allonger le cadre et le matelas si nécessaire.
3. Si l'unité de commande du matelas à air est éteinte, appuyer deux secondes sur le bouton Marche/Arrêt du panneau de commande principal pour activer l'alimentation en air de l'unité :
   - pour le modèle C100, l'unité de commande du matelas à air passe en mode Thérapie normale,
   - pour le modèle C200, s'attendre à ce que la thérapie par pression alternée avec un réglage de minuterie de 10 minutes s'active si l'unité est laissée sans entrée supplémentaire.
4. Placer le support thérapeutique à l'horizontale. Appuyer sur le bouton Matelas ferme pour gonfler le matelas à une pression supérieure, ce qui raffermit le matelas à air et facilite le positionnement du patient.
5. Configurer l'unité comme il convient (par exemple : ajouter des oreillers, des couvertures, des conduites, des pieds à perfusion IV, d'autres équipements, accessoires, etc. selon les besoins).
6. Régler les pressions d'air initiales à l'aide du panneau de commande :
   - appuyer sur le bouton Préréglages de taille/poids pour sélectionner le profil qui correspond le mieux au patient à positionner. Les coussins se gonflent à une pression d'air préréglée en fonction de la taille et du poids du patient.

Les préréglages ne sont fournis qu'à titre de référence. Il convient d'évaluer les besoins individuels des patients et d'ajuster les réglages de pression de façon à répondre aux besoins individuels de chaque patient.

Positionnement du patient

1. Ajuster les réglages de pression de chaque section du matelas afin de répondre aux besoins individuels des patients. La pression peut être ajustée en appuyant sur les boutons d'ajustement des zones de pression. Appuyer sur les flèches Haut pour augmenter la pression et sur les flèches Bas pour diminuer la pression.

Transfert du patient depuis le système thérapeutique *Citadel*

1. Placer le support thérapeutique à l'horizontale. S'assurer que la fonction Matelas ferme est active.
2. Régler la hauteur du support thérapeutique pour qu'il soit au même niveau que la surface sur laquelle le patient va être transféré.
3. S'assurer du verrouillage des freins sur les deux unités.
4. Abaisser les barrières latérales.
5. Transférer le patient en observant l'ensemble des règles de sécurité et les protocoles en vigueur de l'établissement.
6. Si le patient ne doit pas revenir sur le lit, appuyer sur le bouton Marche/Arrêt pendant deux secondes pour éteindre l'unité de commande. Quand l'unité s'éteint, on entend les valves s'ouvrir et le matelas doit se dégonfler.

Transport du patient

1. Appuyer sur le bouton Transport du patient pour gonfler le matelas à air légèrement au-dessus des pressions définies en prévision du transport du patient.
2. Une fois que le lit a fait retentir un signal sonore audible et que le témoin Transport est vert et allumé en continu, vous pouvez débrancher le cordon d'alimentation de la prise secteur et l'enrouler sur le crochet du côté tête de l'unité.
3. Si nécessaire, placer les poches thérapeutiques IV du patient sur des potences IV qui peuvent être placées dans les emplacements disponibles aux quatre coins de l'unité.
4. Veiller à relever et à verrouiller les barrières latérales.
5. Déverrouiller les freins.
6. Transporter le patient en observant l'ensemble des règles de sécurité et des protocoles de l'établissement en vigueur.
7. Brancher le cordon d'alimentation sur une prise murale immédiatement après avoir transporté le patient.
8. L'unité de commande du matelas à air continuera de fonctionner et reviendra à la thérapie précédente.

SOINS INFIRMIERS

Il est recommandé de prendre connaissance de tous les chapitres de ce guide avant d'utiliser le produit. Lire attentivement les sections **Contre-indications**, **Risques et précautions** et **Informations relatives à la sécurité** du chapitre **Introduction** de ce manuel avant de réaliser des soins infirmiers sur un patient installé sur un système thérapeutique *Citadel* .

CPR

La fonction CPR peut être lancée à partir du panneau de commande soignant sur le sommier ou avec la poignée de la commande CPR du dossier. Quand la fonction CPR est activée, l'unité de commande du matelas s'éteint et le matelas se dégonfle. Le sommier commencera à s'articuler, et après un délai de deux secondes le matelas se dégonflera. L'utilisateur doit continuer à appuyer sur la touche CPR jusqu'à ce que le sommier soit dans la bonne position. Appuyer sur le bouton d'alimentation pendant deux secondes pour réactiver le système. Se reporter au mode d'emploi du lit avec commandes intégrées *Citadel* pour plus de détails.

Alarmes

Lorsqu'une condition d'alarme est détectée, le délai typique pour le déclenchement des signaux d'alarme sonores et visuels est d'une seconde maximum.

Un témoin d'alarme de couleur ambre s'allume quand une condition d'alarme se présente. Normalement, le témoin d'alarme est accompagné d'un autre témoin pour préciser le motif de l'alarme.

Appuyer pendant trois secondes sur le **bouton d'interruption/annulation d'alarme** pour interrompre l'alarme sonore pendant dix minutes. Si la condition d'alarme n'est pas corrigée dans les dix minutes, le signal d'alarme se déclenchera de nouveau.

Pour la reconnaissance optimale des conditions d'alarme, l'utilisateur doit être positionné à l'extrémité du lit.

Icônes d'alarme active			Description de l'alarme
ambre continu	ambre continu	vert clignotant	Une barrière latérale a été abaissée pendant la rotation du patient (assistance du soignant).
ambre continu	ambre continu	vert clignotant	Une barrière latérale a été abaissée pendant la rotation du patient en continu.

Icônes d'alarme active			Description de l'alarme
ambre continu	ambre continu	vert clignotant	L'angle de tête est relevé à plus de 30° pendant la latéralisation du patient (assistance du soignant).
ambre continu	ambre continu	vert clignotant	L'angle de tête est relevé à plus de 30° pendant la latéralisation continue du patient.
ambre continu	vert clignotant		Le matelas ne parvient pas à atteindre la pression cible en dix minutes. Serrer les connecteurs d'air (voir p. 15).
ambre continu	vert clignotant		La base du matelas ne parvient pas à atteindre la bonne pression en cinq minutes. Serrer les connecteurs d'air (voir p. 15).
ambre continu	vert clignotant		Le réservoir de rotation ne parvient pas à atteindre la bonne pression pendant la rotation du patient (assistance du soignant) en cinq minutes. Serrer les connecteurs d'air (voir p. 15).
ambre continu	vert clignotant		Le réservoir de rotation ne parvient pas à atteindre la bonne pression pendant la rotation du patient en continu après cinq minutes. Serrer les connecteurs d'air (voir p. 15).
ambre continu			Câble de l'interrupteur CPR débranché. Rebrancher le câble de l'interrupteur CPR.

Légende des signaux sonores

Nom	Indication	Description du signal
Sous tension	Le système est alimenté	Un signal court, aigu (~1 600 Hz)
Fonction complétée	La fonction est rendue à l'état demandé	Deux signaux courts, graves (~700 Hz)
Fonction désactivée	L'utilisateur tente d'activer une fonction qui n'est pas autorisée en raison d'un état d'alarme ou une condition dangereuse existante	Un signal court, grave (~800 Hz)
Expiration du temps	La fonction a été laissée dans un état plus longtemps que permis	Un signal court, aigu (~1 400 Hz)
Alarme	La condition d'alarme a été identifiée	Deux signaux. Un bip sonore court modéré (~1 000 Hz) et un bip sonore court plus grave (~750 Hz), avec répétition toutes les 15 secondes.
Câble de communication passerelle	Se débranche	Deux signaux. Un bip sonore court modéré (~1 000 Hz) et un bip sonore court plus grave (~750 Hz), avec répétition toutes les 15 secondes.

Toilette du patient

1. Régler la hauteur et l'inclinaison du support thérapeutique de manière à faciliter la toilette du patient.
2. Abaisser les barrières latérales (du côté du personnel soignant).
3. Effectuer la toilette du patient conformément aux protocoles de l'établissement. Éviter de répandre des liquides sur les panneaux de commande du sommier.

La présence de liquide sur les commandes peut provoquer une corrosion, susceptible d'entraîner une défaillance ou un fonctionnement irrégulier des composants, pouvant mettre en danger le patient et le personnel soignant.

4. Soulever et verrouiller les barrières latérales.
5. Régler le support thérapeutique pour garantir le confort du patient.

ENTRETIEN ET NETTOYAGE

Recommandations générales

Les directives suivantes constituent les procédures recommandées par Arjo pour le nettoyage du système thérapeutique *Citadel* et la prévention des infections.

Il est recommandé de prendre connaissance de toutes les sections de ce manuel avant d'utiliser le produit. Lire attentivement les sections **Risques et précautions** et **Informations relatives à la sécurité** du chapitre **Introduction** de ce manuel avant de nettoyer le système thérapeutique *Citadel* .

Pour prévenir toute contamination croisée ou tout dommage matériel, Arjo recommande de nettoyer le système thérapeutique Citadel pendant son utilisation et entre deux patients, en respectant les consignes ci-dessous. Les règlements, procédures et protocoles locaux en matière d'agents pathogènes à diffusion hématogène sont applicables, à condition de respecter les instructions du fabricant.

Le lit avec commandes intégrées Citadel doit toujours être débranché de la prise secteur avant d'être nettoyé. Tout manquement à cette consigne pourrait provoquer des dommages matériels ou une décharge électrique.

Décontamination

Veiller à ne jamais mouiller la fiche et le cordon d'alimentation électrique.

Ne pas utiliser de tampons ou de composés abrasifs, ni de désinfectants à base de phénol.

Ne pas recourir au nettoyage à jet de vapeur ou par tunnel de lavage.

L'unité de commande du matelas à air doit être nettoyée et désinfectée chaque semaine et avant toute installation d'un nouveau patient.
Le lit doit être nettoyé et désinfecté chaque semaine, et avant toute utilisation par un nouveau patient.

Nettoyage

1. Retirer le matelas et tous les accessoires du lit.
2. Retirer les panneaux de tête et de pieds et les plaques du sommier pour le nettoyage.
3. Porter des vêtements de protection appropriés et nettoyer toutes les surfaces avec un chiffon jetable humecté d'eau chaude et un détergent neutre.
4. Nettoyer d'abord les sections supérieures du lit et toutes les surfaces horizontales. Poursuivre méthodiquement en direction des sections inférieures du lit et terminer par les roulettes. Veiller particulièrement à nettoyer correctement les endroits susceptibles de piéger la poussière ou la saleté.
5. Essuyer avec un nouveau chiffon jetable humecté d'eau propre et sécher au moyen de lingettes sèches jetables.
6. Avant de replacer le matelas, veiller à bien sécher les parties nettoyées.

Désinfection

1. Après avoir nettoyé le lit comme décrit ci-dessus, essuyer toutes les surfaces avec du dichloroisocyanurate de sodium (DCCNa), à une concentration de 1 000 pour un million (0,1 %) de chlore disponible.
2. Des fluides corporels tels que le sang exigent une concentration plus élevée de DCCNa, de 10 000 parties par million (1 %) de chlore disponible.
3. Essuyer avec un nouveau chiffon jetable humecté d'eau propre et sécher au moyen de lingettes sèches jetables.

Les nettoyants à base d'iodophore (p. ex. Bétadine, etc.) ne sont pas recommandés et tacheront le tissu.

Nettoyage du système thérapeutique *Citadel* en cours d'utilisation

1. Dans la mesure du possible, retirer le patient du lit avant le nettoyage. L'entretien et le nettoyage quotidiens consistent à essuyer toutes les surfaces et les barrières latérales (selon les besoins) pendant la toilette du patient.
2. Observer les consignes d'entretien et de nettoyage pour chaque surface thérapeutique spécifique utilisée.
3. Débrancher le système thérapeutique *Citadel* de la prise secteur.
4. Examiner le câble d'alimentation à la recherche de dommages ou de signes d'usure. Le système thérapeutique *Citadel* ne doit en aucun cas être utilisé avec un cordon d'alimentation usé ou endommagé. Si des dommages sont constatés, contacter Arjo.
5. À l'aide d'un chiffon imbibé d'eau chaude savonneuse ou d'un désinfectant hospitalier homologué (dilué selon les instructions du fabricant), essuyer les surfaces du système thérapeutique *Citadel*. Rincer à l'eau claire.

Ne laisser aucun liquide pénétrer dans les panneaux de commande du système thérapeutique Citadel.

6. Faire entièrement sécher tous les composants avant de les réutiliser.
7. Vérifier la présence de dommages sur tous les éléments du système thérapeutique *Citadel* avant la remise en service de l'unité. Si des éléments semblent nécessiter un entretien ou un remplacement, contacter Arjo .
8. Rebrancher le lit sur une prise murale et ajuster les réglages.

Lorsque le cordon d'alimentation est branché sur la prise murale après avoir été débranché, l'unité de commande du matelas à air revient à la thérapie précédente.

Nettoyage et entretien entre deux patients

1. Débrancher le lit avec commandes intégrées *Citadel* de la prise secteur. À l'aide d'un chiffon imbibé d'eau chaude savonneuse ou d'un désinfectant hospitalier homologué (dilué selon les instructions du fabricant), essuyer les surfaces du système thérapeutique *Citadel*. Rincer à l'eau claire.
2. Faire entièrement sécher tous les composants avant de les réutiliser.

Ne laisser aucun liquide pénétrer dans les panneaux de commande du système thérapeutique Citadel.

3. Vérifier la présence de dommages sur tous les éléments du système thérapeutique *Citadel* avant la remise en service. Si des éléments semblent nécessiter un entretien ou un remplacement, contacter Arjo.

Lorsqu'il n'est pas en service, le sommier doit rester branché à la prise secteur afin de préserver le niveau de charge des batteries.

Entretien et nettoyage des tissus des housses de protection de matelas

Arjo a introduit la nouvelle génération de tissus médicaux. Ces tissus sont spécialement conçus pour améliorer les performances des produits et apporter une valeur ajoutée aux clients grâce à une meilleure durabilité.

Les spécifications des housses et les paramètres de lavage recommandés sont décrits ci-dessous. Pour le nettoyage de composants autres que les housses de protection de matelas, consulter le mode d'emploi du produit concerné ou l'étiquette figurant sur le produit. Les procédures de nettoyage doivent être adaptées pour garantir la conformité avec les directives locales ou nationales (décontamination de dispositifs médicaux) qui peuvent être en vigueur dans l'établissement de soins ou le pays d'utilisation. En cas de doute, il convient de solliciter l'avis du spécialiste chargé de la prévention des infections.

Le système thérapeutique *Citadel* est fabriqué en matériau Reliant IS^2 et peut être lavé ou désinfecté comme indiqué dans le tableau de spécifications des housses.

Reliant IS^2 : tissu en polyester recouvert de polyuréthane doté d'une meilleure durabilité.

Spécifications des housses	
Caractéristiques	Housse Premium
Housse amovible	Oui
Perméable à la vapeur d'eau	Faible
Faible friction	Non
Imperméable aux liquides/hydrofuge	Oui
Le revêtement en polyuréthane comprend un agent antifongique permettant de contrôler la détérioration microbienne du tissu	Oui
Ignifuge*	BS 7175 : 0,1 & 5
Extensible dans les deux sens	Oui
Températures de lavage recommandées	60 °C (140 °F) 15 min.
Températures de lavage maximales	Max. 95 °C (203 °F) 15 min.
Températures de séchage recommandées	60 °C (140 °F) ou air sec
Températures de séchage maximales	Max. 80 °C (176 °F)
Produits chimiques**	Chlore à 1 000 ppm ou alcool à une concentration de 70 % ; pas de phénol ; s'assurer que le produit est sec avant de le ranger

Symboles de nettoyage					
60˚C Max. 95 15 min.	Température de lavage recommandée : 15 min. à 60 °C (140 °F). Température de lavage maximale : 15 min. à 95 °C (203 ˚F)	60 Max. 80 °	Séchage en machine à 60 °C (140 °F). Température de séchage maximale : 80 °C (176 °F)	Cl 1 000 ppm NaOCl DCCNa	Utiliser une solution diluée à 1 000 ppm de chlore disponible
		PHENOL	Ne pas utiliser un produit nettoyant à base de phénol		
	Nettoyer toutes les surfaces avec une solution nettoyante, rincer avec un chiffon humidifié avec de l'eau et sécher soigneusement		Ne pas repasser		

* Pour consulter les autres normes d'essai d'inflammabilité, consulter les étiquettes de conformité de chaque produit.
** Les concentrations de chlore peuvent varier de 250 ppm à 10 000 ppm en fonction des politiques locales et du niveau de contamination. En cas d'utilisation d'un autre désinfectant de la vaste gamme de produits disponibles, Arjo recommande de vérifier son aptitude à l'emploi auprès du fournisseur de substances chimiques avant toute utilisation.

INSTRUCTIONS D'UTILISATION

Il est recommandé de prendre connaissance de tous les chapitres de ce guide avant d'utiliser le produit. Lire attentivement les sections **Contre-indications, Risques et précautions** et **Informations relatives à la sécurité** du chapitre **Introduction** de ce manuel avant d'installer un patient sur le système thérapeutique *Citadel* .

Fonction Nurse Assist (assistance du soignant)

La désactivation des fonctions d'assistance du personnel soignant permet de revenir à la thérapie précédente.

Dégonflage de l'assise – Ramène à zéro la pression dans la section d'assise du matelas. Quand la pression atteint 50 % du paramètre de pression précédent, l'unité fait retentir un signal sonore. Le signal sonore se répète toutes les cinq minutes pour rappeler que le dégonflage de l'assise est activé. Appuyer de nouveau sur le bouton Dégonflage de l'assise pour annuler l'opération ; cette fonction ne s'éteint pas automatiquement.

Dégonflage de la section tête – Ramène à zéro la pression dans la section tête du matelas. Quand la pression atteint 50 % du paramètre de pression précédent, l'unité fait retentir un signal sonore. Le signal sonore se répète toutes les cinq minutes pour rappeler que le dégonflage de la section tête est activé. Appuyer de nouveau sur le bouton Dégonflage de la section tête pour annuler l'opération ; cette fonction ne s'éteint pas automatiquement.

Les fonctions Dégonflage de la section tête et Dégonflage de l'assise ne peuvent pas être activées en même temps.

Matelas ferme – Augmente la pression pour faciliter un transfert latéral du patient. Une pression sur ce bouton fait gonfler tous les coussins à la pression maximale pour créer une surface ferme. Quand le système atteint la pression maximale, un signal sonore se fait entendre. Le signal sonore se répète toutes les cinq minutes pour rappeler que la fonction Matelas ferme est activée. Si cette fonction n'est pas annulée manuellement par une pression sur le bouton Matelas ferme, elle s'arrêtera automatiquement au bout de 30 minutes et le système reviendra à la thérapie précédente.

Des rappels sonores retentissent toutes les cinq minutes pour indiquer que le mode Dégonflage de la section tête, Dégonflage de l'assise ou Matelas ferme est encore actif.

Bouton Transport du patient – Appuyer sur ce bouton pour activer ou désactiver la fonction Transport du patient. Utiliser la fonction Transport du patient pour gonfler le matelas à air à 110 % au-dessus des pressions définies dans le mode Thérapie normale, avant de débrancher le lit en prévision du transport du patient dans son lit. Pendant le gonflage, le voyant (LED) du bouton de transport du patient doit clignoter (1 s allumé, 1 s éteint). Une fois la fonction terminée, un signal sonore retentit et le voyant du bouton Transport du patient s'allume.

Latéralisation – **ATTENTION** *: Avant d'utiliser la fonction de latéralisation, s'assurer que le lit dispose de barrières latérales et qu'elles sont complètement relevées et verrouillées. Ne jamais activer la fonction de latéralisation sur un système de châssis de lit lorsqu'un dispositif de retenue est utilisé pour le patient.*

Latéralisation du patient (assistance du soignant) – Gonfle les réservoirs sous le matelas pour latéraliser le patient d'environ 20° vers la gauche ou vers la droite. Un signal sonore retentit lorsque la latéralisation complète est atteinte. Cette fonction ne peut être activée que si toutes les barrières de lit sont relevées et si l'angle de Fowler est inférieur à 30°. Si une barrière de lit est abaissée dans la direction de latéralisation du patient ou si l'angle de Fowler dépasse 30°, cette fonction est annulée. Appuyer sur le bouton Centrage du patient pour annuler la latéralisation du patient ; cette fonction ne s'éteint pas automatiquement.

La fonction Latéralisation du patient n'est pas disponible lorsque l'angle de Fowler est supérieur à 30° ou lorsqu'une barrière de lit est abaissée. Il est recommandé de n'entamer la latéralisation que lorsque le lit est à plat et que les sections cuisses et jambes sont abaissées.

L'angle de latéralisation atteint par un patient dépend de plusieurs facteurs, notamment du poids du patient, de la répartition de son poids, des réglages de pression et du positionnement du patient sur la surface du matelas. L'angle de latéralisation idéal est de 20° mais il ne sera pas atteint par tous les patients en fonction des variables susmentionnées.

Il est possible d'interrompre la latéralisation du patient avec d'autres fonctions d'assistance du personnel soignant. Une fois ces fonctions désactivées, la thérapie précédente redémarre.

Thérapies

Mode Thérapie normale – contrôle des pressions définies pour le soutien du patient (tête, épaules, corps, pieds et coussins inférieurs), sans activation d'autres fonctions thérapeutiques. Déclenché par le bouton Centrage du patient.

Latéralisation continue du patient – cette fonction latéralise le patient de 20° sur la droite, le ramène au centre, puis le latéralise de 20° sur la gauche, en marquant à chaque position une pause correspondant au temps de maintien défini. Cette fonction ne peut être activée que si toutes les barrières de lit sont relevées et si l'angle de Fowler est inférieur à 30°. Si une barrière de lit est abaissée ou si l'angle de Fowler dépasse 30°, cette fonction sera neutralisée. Appuyer de nouveau sur le bouton Latéralisation continue du patient pour arrêter la thérapie ; cette fonction ne s'éteint pas automatiquement.

Les thérapies par latéralisation ne sont pas disponibles lorsque l'angle de Fowler est supérieur à 30° ou lorsqu'une barrière de lit est abaissée. Il est recommandé de n'entamer la latéralisation que lorsque le lit est à plat et que les sections cuisses et jambes sont abaissées.

L'angle de latéralisation atteint par un patient dépend de plusieurs facteurs, notamment du poids du patient, de la répartition de son poids, des réglages de pression et du positionnement du patient sur la surface du matelas. L'angle de latéralisation idéal est de 20° mais il ne sera pas atteint par tous les patients en fonction des variables susmentionnées.

La désactivation de la Latéralisation continue du patient, en désactivant la thérapie, permet de revenir à la thérapie précédente.

Pressions alternées – Gonfle une cellule sur deux d'un coussin jusqu'à une pression cible tandis que l'autre série de cellules est dégonflée jusqu'à une pression proche de zéro. Cet état est maintenu pendant un certain délai, puis les cellules dégonflées sont gonflées à leur tour à une pression sélectionnée. Ensuite, les autres cellules sont dégonflées jusqu'à une pression proche de zéro et cet état est maintenu pendant un certain délai. Le temps total nécessaire à cette opération correspond à un cycle.

Pulsation – Gonfle un coussin sur deux jusqu'à une pression cible tandis que les autres coussins sont dégonflés à une pression légèrement inférieure. Une fois atteint, cet état est maintenu pendant un certain délai, puis les cellules dégonflées sont gonflées jusqu'à la pression cible. Ensuite, les autres cellules sont dégonflées à une pression légèrement inférieure et cet état est maintenu pendant un certain délai. Le temps total nécessaire à cette opération correspond à un cycle. Les durées de cycle et l'intensité peuvent être sélectionnées par l'utilisateur. Les réglages d'intensité pour chaque thérapie sont décrits ci-après :

Symbole	Description de la thérapie	Pression cible dans les réservoirs gonflés. (% de la pression définie)	Pression cible dans les réservoirs dégonflés. (% de la pression définie)
	Pressions alternées	↑ 125 %	↓ 0 %
	Pulsations fortes	↑ 148 %	↓ 42 %
	Pulsations moyennes	↑ 128 %	↓ 55 %
	Pulsations faibles	↑ 115 %	↓ 75 %

La désactivation de la Thérapie pulsatile ou de la Thérapie à pression alternée, en désactivant la thérapie, passe en mode Thérapie normale.

Mise hors tension du système thérapeutique *Citadel*

1. Appuyer sur le bouton Marche/Arrêt de l'unité de commande du matelas pendant environ deux secondes pour la mettre hors tension. Quand l'unité s'éteint, on entend les valves s'ouvrir et le matelas doit se dégonfler.
2. Débrancher le cordon d'alimentation de la prise murale.
3. Enrouler le cordon d'alimentation autour du crochet sur le côté tête du cadre de lit.

GARANTIE ET SERVICE

Les conditions standard d'Arjo s'appliquent à toutes les ventes ; une copie est disponible sur demande. Les conditions standard contiennent tous les détails des conditions de garantie et ne limitent pas les droits du consommateur.

Pour toute question relative notamment à l'utilisation ou à la maintenance de ce produit, contacter Arjo ou un distributeur agréé. Une liste des bureaux Arjo se trouve au dos du présent manuel à la section Questions et Information.

Se munir du numéro de modèle et du numéro de série de cet équipement avant de contacter Arjo pour toute question relative au service, aux pièces de rechange ou aux accessoires.

COMPATIBILITÉ ÉLECTROMAGNÉTIQUE (CEM)

Le produit a été testé pour vérifier sa conformité aux normes et aux règlementations actuelles concernant sa capacité à bloquer les interférences électromagnétiques (EMI) provenant de sources extérieures.
Certaines procédures peuvent contribuer à réduire les interférences électromagnétiques, notamment :

- Utiliser uniquement les câbles et les pièces de rechange Arjo afin d'éviter d'augmenter les émissions ou de diminuer l'immunité, ce qui risque de compromettre le fonctionnement correct de l'appareil.
- S'assurer que les autres appareils utilisés pour le suivi et/ou le maintien en vie de patients sont conformes aux normes admissibles pour les émissions.

Les équipements de communication sans fil, tels que périphériques réseau sans fil, téléphones mobiles, téléphones sans fil et leur station de base, talkies-walkies, etc., risquent d'affecter cet appareil et doivent être éloignés d'au moins 1,5 m de celui-ci.

Environnement prévu : établissements de soins professionnels
Exceptions : équipement chirurgical HF (haute fréquence) et salle blindée anti-RF (fréquences radio) issues d'un système d'imagerie par résonance magnétique.

L'utilisation de cet équipement à proximité ou relié à un autre équipement doit être évitée, au risque de dysfonctionner. Si une telle utilisation est nécessaire, cet équipement et l'autre équipement doivent être examinés afin de contrôler leur bon fonctionnement.

Recommandations et déclarations du fabricant – émission électromagnétique		
Essai de contrôle des émissions	**Conformité**	**Recommandations**
Émissions RF CISPR 11	Groupe 1	Cet équipement n'utilise l'énergie RF que pour ses fonctionnalités internes. Ses émissions RF sont donc très faibles et ne sont pas susceptibles de provoquer d'interférences avec un équipement électronique à proximité.
Émissions RF CISPR 11	Classe A	
Émissions de courant harmonique CEI 61000-3-2	Classe A	Cet appareil convient à une utilisation dans tous les établissements autres que les établissements domestiques et ceux raccordés directement au réseau public de distribution à basse tension qui alimente les immeubles à usage domestique.
Émissions de fluctuations de tension CEI 61000-3-3	Conforme	

Recommandations et déclarations du fabricant – immunité électromagnétique			
Essai d'immunité	**CEI 60601-1-2 Niveau d'essai**	**Niveau de conformité**	**Environnement électro-magnétique – Recommandations**
Décharge électrostatique (DES) CEI 61000-4-2	± 2 kV, ± 4 kV, ± 8 kV, ± 15 kV dans l'air ±8 kV contact	± 2 kV, ± 4 kV, ± 8 kV, ± 15 kV dans l'air ±8 kV contact	Le sol doit être en bois, en béton ou en carrelage. Si les sols sont recouverts de matériau synthétique, l'humidité relative doit être d'au moins 30 %.
Perturbations conduites induites par les champs RF EN 61000-4-6	3 V en 0,15 MHz à 80 MHz 6 V dans les bandes ISM et les bandes de radios amateurs entre 0,15 et 80 MHz 80 % AM à 1 kHz	3 V en 0,15 MHz à 80 MHz 6 V dans les bandes ISM et les bandes de radios amateurs entre 0,15 et 80 MHz 80 % AM à 1 kHz	Ne pas utiliser d'équipements de communication RF portables et mobiles à proximité d'un quelconque composant du produit, y compris les câbles, à une distance inférieure à 1 mètre si la puissance de sortie nominale de l'émetteur dépasse 1 W[a]. L'intensité des champs des émetteurs radio fixes déterminée par une étude de site électromagnétique doit être inférieure au niveau de conformité dans chaque plage de fréquences[b]. Des interférences peuvent survenir en cas d'utilisation à proximité d'un équipement portant le symbole suivant :
Champ électro-magnétique de RF rayonnées EN 61000-4-3	Environnement de soins de santé professionnels 3 V/m 80 MHz à 2,7 GHz 80 % AM à 1 kHz	Environnement de soins de santé professionnels 3 V/m 80 MHz à 2,7 GHz 80 % AM à 1 kHz	
Champs de proximité émis par les appareils de communication sans fil RF EN 61000-4-3	385 MHz - 27 V/m 450 MHz - 28 V/m 710, 745, 780 MHz - 9 V/m 810, 870, 930 MHz - 28 V/m 1 720, 1 845, 1 970, 2 450 MHz – 28 V/m 5 240, 5 500, 5 785 MHz - 9 V/m	385 MHz - 27 V/m 450 MHz - 28 V/m 710, 745, 780 MHz - 9 V/m 810, 870, 930 MHz - 28 V/m 1 720, 1 845, 1 970, 2 450 MHz – 28 V/m 5 240, 5 500, 5 785 MHz - 9 V/m	
Transitoires électriques rapides/salves EN 61000-4-4	Ports SIP/SOP ± 1 kV Port CA ±2 kV Fréquence de répétition : 100 kHz	Ports SIP/SOP ± 1 kV Port CA ±2 kV Fréquence de répétition : 100 kHz	L'alimentation secteur doit être celle d'un environnement commercial ou hospitalier standard.
Champ magnétique de la fréquence d'alimentation EN 61000-4-8	30 A/m 50 Hz ou 60 Hz	30 A/m 50 Hz	Les champs magnétiques de la fréquence d'alimentation doivent correspondre au niveau de celle d'un environnement typique commercial ou médical standard.

Recommandations et déclarations du fabricant – immunité électromagnétique			
Essai d'immunité	**CEI 60601-1-2 Niveau d'essai**	**Niveau de conformité**	**Environnement électro-magnétique – Recommandations**
Surtension CEI 61000-4-5	±0,5 kV ±1 kV ; ±2 kV, CA secteur, phase à la terre ±0,5 kV ±1 kV, CA secteur, phase à phase	±0,5 kV ±1 kV ; ±2 kV, CA secteur, phase à la terre ±0,5 kV ±1 kV, CA secteur, phase à phase	
Creux de tension, coupures brèves et variations de tension sur les lignes d'entrée de l'alimentation CEI 61000-4-11	0 % U_T ; 0,5 cycle À 0°, 45°, 90°, 135°, 180°, 225°, 270° et 315° 0 % U_T ; 1 cycle et 70 % U_T ; 25/30 cycles Monophasé : à 0° 0 % U_T ; 250/300 cycles	0 % U_T ; 0,5 cycle À 0°, 45°, 90°, 135°, 180°, 225°, 270° et 315° 0 % U_T ; 1 cycle et 70 % U_T ; 25/30 cycles Monophasé : à 0° 0 % U_T ; 250/300 cycles	

U_T correspond à la tension du secteur en CA avant l'application du niveau de test

[a] Les intensités de champ provenant d'émetteurs fixes, tels que les stations de base pour la radio, les téléphones (cellulaires/sans fil) et les radios terrestres mobiles, les radios amateurs, les diffusions de radio AM et FM et la radiotélédiffusion ne peuvent pas être anticipées en théorie avec précision. Pour évaluer l'environnement électromagnétique lié aux émetteurs RF fixes, une étude électromagnétique du site doit être envisagée. Si l'intensité de champ mesurée sur le site où est utilisé le produit est supérieure au niveau de conformité RF applicable mentionné ci-dessus, il faut vérifier que le produit fonctionne normalement. Si des anomalies sont observées, des mesures supplémentaires peuvent être nécessaires.

[b] Au-dessus de la plage de fréquence allant de 150 kHz à 80 MHz, l'intensité de champ doit être inférieure à 1 V/m.

DÉPANNAGE

Contactez Arjo si vous ne parvenez pas à corriger un symptôme en effectuant l'action suggérée dans le tableau ci-dessous.

Symptôme	Procédures de vérification	Action
Le matelas n'atteint pas la pression cible	Vérifier les connecteurs de tuyaux en coude sous la valve de CPR pour des fuites	Appuyer fermement pour que les connexions coudées du tuyau entrent dans la valve CPR
	Vérifier l'absence de fuite dans les coussins du matelas	Remplacer le coussin du matelas
	Vérifier l'absence de fuite dans les réservoirs de latéralisation du matelas	Remplacer le réservoir de rotation
	Vérifier l'absence de fuite sur la tubulure interne	Réparer toute fuite sur la tubulure
	Vérifier si des joints toriques sont manquants ou endommagés au niveau des ports de connecteurs d'air du matelas	Remplacer les joints toriques
	Vérifier l'absence de fuite sur la valve de CPR	Vérifier que la valve CPR est complètement fermée. Ouvrir la valve CPR en tirant la poignée de CPR puis fermer la valve CPR en débranchant le lit du secteur CA, puis le rebrancher au secteur CA
	Vérifier les connecteurs de tuyaux sur l'unité de commande du matelas	Réparer le tuyau qui fuit sur l'unité de commande du matelas
L'unité de commande du matelas ne s'allume pas	Vérifier que le connecteur du cordon d'alimentation en CA issu du sommier est branché au dos de l'unité de commande du matelas à air	S'assurer que le câble d'alimentation en CA issu du cadre est bien branché à l'unité de commande du matelas à air
	Vérifier si un fusible n'est pas grillé dans l'unité de commande du matelas	Vérifier et remplacer le fusible grillé à l'arrière de l'unité de commande du matelas. S'assurer que le cordon d'alimentation du sommier est branché sur une prise de courant
L'unité de commande du matelas fait souvent des cliquetis	Vérifier s'il y a des courbures dans le tuyau à l'intérieur du matelas ou dans les tubes extensibles sur le sommier	Repérer un signe de fuite sur un des éléments suivants et le remplacer : Joint torique de la valve de décharge Coussin Réservoir de rotation Connecteur de tubulure Tubulure

EXPLICATION DES SYMBOLES UTILISÉS

E348583 — Conforme à la norme UL 60601-1

Crochets interdits

Informations importantes concernant le fonctionnement

Avertissement d'un risque éventuel à l'encontre du système, du patient ou du personnel

CE 2797 — Marquage CE indiquant la conformité avec la législation harmonisée de la Communauté européenne. Les chiffres indiquent la supervision de l'organisme notifié.

MD — Indique que le produit est un dispositif médical conforme au règlement UE 2017/745 sur les dispositifs médicaux

Consulter le mode d'emploi

Fabricant

Date de fabrication

SN — Numéro de série

60 — Séchage en machine

PHENOL — Pas de phénol

Limites inférieure et supérieure de température

IPX4 — Protégé contre la pénétration de liquides

Radiographie

Se reporter au mode d'emploi

Ce produit ou ses pièces doivent faire l'objet d'une collecte sélective auprès d'un point de collecte des déchets approprié. À la fin de la vie utile, mettre tous les déchets au rebut conformément aux règlements locaux ou contacter votre représentant Arjo local pour demander conseil.

Mise à la terre

Alimentation de courant alternatif

Risque de décharge électrique

Application de type B

REF — Référence

Essuyer uniquement

Cl — Eau de Javel

EXPLICATION DES SYMBOLES UTILISÉS – SUITE

	Ne pas repasser	60°C	Température de lavage recommandée
3.15A / 250V SB	Fusible	IOIOI	Communications
	Interrupteur CPR	H	Repose-tête
B	Partie du corps	S	Coussin de siège
L	Partie prévue pour les jambes	L/C	Compartiment du bas
TR	Pivotement à droite	TL	Pivotement à gauche
BA	Partie du corps A	BB	Partie du corps B
SA	Section siège A	SB	Section siège B
LA	Partie A prévue pour les jambes	LB	Partie B prévue pour les jambes
	Poids du produit		Charge maximale admissible
	Poids max du patient		Taille du patient recommandée

CARACTÉRISTIQUES TECHNIQUES

Caractéristiques pouvant être modifiées sans préavis.

Généralités	
Capacité maximale admissible (matelas)	270 kg (595 lb)
Poids maximal du patient	227 kg (500 lb)
Poids du produit (approximatif)	Unité de commande du matelas : 25 kg (55 lb) Matelas : 16 kg (35 lb)
Bruit audible	<65 dB(A)
Conditions de fonctionnement	
Température	14 °C à 35 °C (58 °F à 95 °F)
Humidité relative	20 % à 80 %, sans condensation
Altitude	Jusqu'à 2 000 m (6 562 pi)
Caractéristiques électriques	
Puissance électrique	3 A max. à 115 V CA 60 Hz 1,5 A max. à 230 V CA, 50 Hz 1,5 A max. à 230 V CA 60 Hz (Royaume d'Arabie saoudite)
Longueur dans le lit	
Position 2 (standard)	202 cm (80 po)
Position 3 (avec extension)	214 cm (84 po)
Largeur hors tout	89 cm (35 po)
Élimination en fin de vie	
• Les équipements équipés de composants électriques et électroniques doivent être démontés et recyclés conformément à la directive sur les déchets d'équipements électriques et électroniques (DEEE) ou à la réglementation locale ou nationale en vigueur. • Toutes les batteries du produit doivent être recyclées séparément. Les batteries doivent être mises au rebut conformément à la réglementation nationale ou locale en vigueur. • Les éléments principalement composés de différents types de métaux (contenant plus de 90 % de métaux en poids), par exemple les sommiers, doivent être recyclés en tant que métaux.	
Transport et stockage	
Manipuler le produit avec soin. Ne pas le laisser tomber. Éviter tout choc ou impact violent. Cet équipement doit être conservé dans un endroit propre, sec et bien aéré qui répond aux conditions suivantes :	
Température	-15 °C à 60 °C (4 °F à 140 °F)
Humidité relative	Sans condensation
Concernant les spécifications de dimensions et de poids dans ce mode d'emploi, il peut y avoir des tolérances non explicitement indiquées. Arjo peut demander des précisions sur ces spécifications.	

AUSTRALIA
Arjo Australia
Building B, Level 3
11 Talavera Road
Macquarie Park, NSW, 2113, Australia
Phone: 1800 072 040

BELGIQUE / BELGIË
Arjo Belgium
Evenbroekveld 16
9420 Erpe-Mere
Phone: +32 (0) 53 60 73 80
Fax: +32 (0) 53 60 73 81
E-mail: info.belgium@arjo.com

BRASIL
Arjo Brasil Equipamentos Médicos Ltda
Rua Marina Ciufuli Zanfelice, 329 PB02
Galpão - Lapa
São Paulo – SP – Brasil
CEP: 05040-000
Phone: 55-11-3588-5088
E-mail: vendas.latam@arjo.com
E-mail: servicios.latam@arjo.com

CANADA
Arjo Canada Inc.
90 Matheson Boulevard West
Suite 350
CA-MISSISSAUGA, ON, L5R 3R3
Tel/Tél: +1 (905) 238-7880
Free: +1 (800) 665-4831
Fax: +1 (905) 238-7881
E-mail: info.canada@arjo.com

ČESKÁ REPUBLIKA
Arjo Czech Republic s.r.o.
Na Strzi 1702/65
140 00 Praha
Czech Republic
Phone No: +420225092307
E-mail: info.cz@arjo.com

DANMARK
Arjo A/S
Vassingerødvej 52
DK-3540 LYNGE
Tel: +45 49 13 84 86
Fax: +45 49 13 84 87
E-mail: dk_kundeservice@arjo.com

DEUTSCHLAND
Arjo GmbH
Peter-Sander-Strasse 10
DE-55252 MAINZ-KASTEL
Tel: +49 (0) 6134 186 0
Fax: +49 (0) 6134 186 160
E-mail: info-de@arjo.com

ESPAÑA
ARJO IBERIA S.L.
Poligono Can Salvatella
c/ Cabanyes 1-7
08210 Barberà del Valles
Barcelona - Spain
Telefono 1: +34 900 921 850
Telefono 2: +34 931 315 999

FRANCE
Arjo SAS
2 Avenue Alcide de Gasperi
CS 70133
FR-59436 RONCQ CEDEX
Tél: +33 (0) 3 20 28 13 13
Fax: +33 (0) 3 20 28 13 14
E-mail: info.france@arjo.com

HONG KONG
Arjo Hong Kong Limited
Room 411-414, 4/F, Manhattan Centre,
8 Kwai Cheong Road, Kwai Chung,
N.T.,
HONG KONG
Tel: +852 2960 7600
Fax: +852 2960 1711

ITALIA
Arjo Italia S.p.A.
Via Giacomo Peroni 400-402
IT-00131 ROMA
Tel: +39 (0) 6 87426211
Fax: +39 (0) 6 87426222
E-mail: Italy.promo@arjo.com

MIDDLE EAST
Arjo Middle East FZ-LLC
Office 908, 9th Floor,
HQ Building,North Tower,
Dubai Science Park,
Al Barsha South
P.O. Box 11488, Dubai,
United Arab Emirates
Direct +971 487 48053
Fax +971 487 48072
Email: Info.ME@arjo.com

NEDERLAND
Arjo Nederland BV
Biezenwei 21
4004 MB TIEL
Postbus 6116
4000 HC TIEL
Tel: +31 (0) 344 64 08 00
Fax: +31 (0) 344 64 08 85
E-mail: info.nl@arjo.com

NEW ZEALAND
Arjo Ltd
34 Vestey Drive
Mount Wellington
NZ-AUCKLAND 1060
Tel: +64 (0) 9 573 5344
Free Call: 0800 000 151
Fax: +64 (0) 9 573 5384
E-mail: nz.info@Arjo.com

NORGE
Arjo Norway AS
Olaf Helsets vei 5
N-0694 OSLO
Tel: +47 22 08 00 50
Faks: +47 22 08 00 51
E-mail: no.kundeservice@arjo.com

ÖSTERREICH
Arjo Austria GmbH
Lemböckgasse 49 / Stiege A / 4.OG
A-1230 Wien
Tel: +43 1 8 66 56
Fax: +43 1 866 56 7000

POLSKA
Arjo Polska Sp. z o.o.
ul. Ks Piotra Wawrzyniaka 2
PL-62-052 KOMORNIKI (Poznań)
Tel: +48 61 662 15 50
Fax: +48 61 662 15 90
E-mail: arjo@arjo.com

PORTUGAL
Arjo em Portugal
MAQUET Portugal, Lda.
(Distribudor Exclusivo)
Rua Poeta Bocage n.º 2 - 2G
PT-1600-233 Lisboa
Tel: +351 214 189 815
Fax: +351 214 177 413
E-mail: Portugal@arjo.com

SUISSE / SCHWEIZ
Arjo Switzerland AG
Fabrikstrasse 8
Postfach
CH-4614 HÄGENDORF
Tél/Tel: +41 (0) 61 337 97 77
Fax: +41 (0) 61 311 97 42

SUOMI
Arjo Scandinavia AB
Riihitontuntie 7 C
02200 Espoo
Finland
Puh: +358 9 6824 1260
E-mail: Asiakaspalvelu.finland@arjo.com

SVERIGE
Arjo International HQ
Hans Michelsensgatan 10
SE-211 20 MALMÖ
Tel: +46 (0) 10 494 7760
Fax: +46 (0) 10 494 7761
E-mail: kundservice@arjo.com

UNITED KINGDOM
Arjo UK and Ireland
Houghton Hall Park
Houghton Regis
UK-DUNSTABLE LU5 5XF
Tel: +44 (0) 1582 745 700
Fax: +44 (0) 1582 745 745
E-mail: sales.admin@arjo.com

USA
Arjo Inc.
2349 W Lake Street Suite 250
US-Addison, IL 60101
Tel: +1 (630) 307-2756
Free: +1 (800) 323-1245
Fax: +1 (630) 307-6195
E-mail: us.info@arjo.com

JAPAN
Arjo Japan K.K.
東京都港区虎ノ門三丁目7 番8 号
ランディック第2 虎ノ門ビル9 階
Tel: +81 (0)3-6435-6401
Fax: +81 (0)3-6435-6402
E-mail: info.japan@arjo.com

At Arjo, we are committed to improving the everyday lives of people affected by reduced mobility and age-related health challenges. With products and solutions that ensure ergonomic patient handling, personal hygiene, disinfection, diagnostics, and the effective prevention of pressure ulcers and venous thromboembolism, we help professionals across care environments to continually raise the standard of safe and dignified care. Everything we do, we do with people in mind.

ArjoHuntleigh AB
Hans Michelsensgatan 10
211 20 Malmö, Sweden
www.arjo.com

CE
2797